APPAREILS POUR LE TRAITEMENT DE L'AIR COMPRIME, DES LIQUIDES ET DES GAZ TECHNIQUES

SÉRIE ACIER INOXYDABLE

COMPOSANTS PNEUMATIQUES

SÉRIE ACIER INOXYDABLE

F314ST
F338ST
F312ST

FILTRES 1/4" - 3/8" - 1/2" BSP

Filtre en acier inoxydable AISI 316L pour air comprimé, gaz techniques et liquides avec dispositif manuel de drainage de la condensation.
La capacité de la cuve est de : 0,17 litres (1/4" - 3/8") et 0,275 litres (1/2").
Poids : 0,9 Kg (1/4" - 3/8"); 1,8 Kg (1/2")

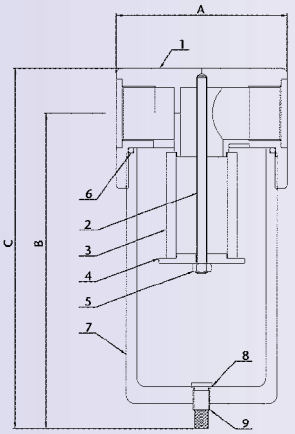

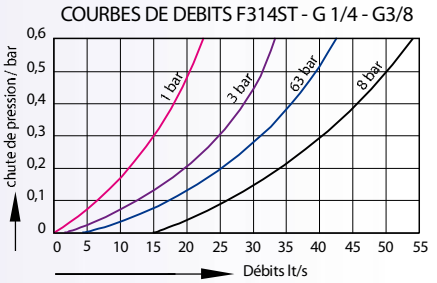

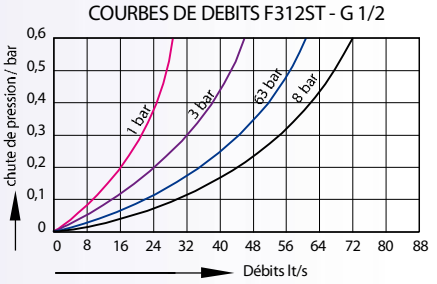

MOD.	CONN.	A mm	B mm	C mm
F314ST	1/4"	65	140	155
F338ST	3/8"	65	140	155
F312ST	1/2"	80	165	175

Matières utilisées

Corps : acier inoxydable AISI 316L
Cartouche - tirants : acier inoxydable AISI 316L
Cuve : acier inoxydable AISI 316L
Joints : FPM (viton) - (sur demande : EPDM)

CARACTERISTIQUES TECHNIQUES

Fluide :	air comprimé - liquides - gaz techniques
Pression maximale à l'entrée :	30 bar (sur demande : 50 bar)
Degré de filtration :	5 microns - 50 microns
Connexion :	1/4" - 3/8" - 1/2" BSP (sur demande : NPT)
Température d'exercice :	-20°C ÷ +100°c

La société se réserve le droit de modifier à tout moment et sans préavis les cotes d'encombrement qui ne sont données qu'à titre indicatif

COMPOSANTS PNEUMATIQUES

SÉRIE ACIER INOXYDABLE

R3114
R3138

REGULATEURS DE PRESSION 1/4" - 3/8" BSP

Régulateur de pression à membrane pour des pressions de sortie allant jusqu'à 15 bar.
Excécution avec échappement de la surpression d'air comprimé (modèles sans relieving sur demande).
Connexions: filetage 1/4" BSP femelle - prise pour manomètre 1/4" BSP femelle.
Livré avec manomètre classe 1,6 en AISI 316L.
Fixation possible en paroi (équerre et écrou sur demande).

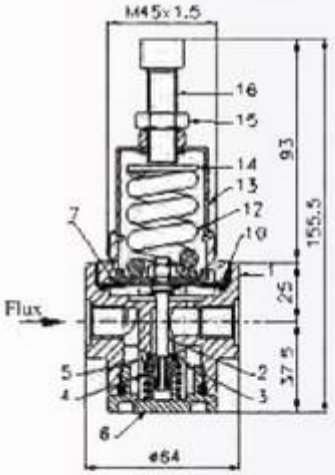

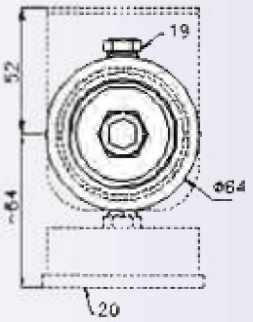

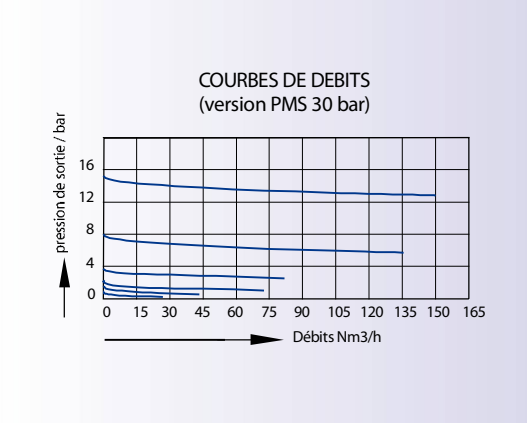

Matières utilisées

Corps, cloche et organes internes :	acier inoxydable AISI 316L
Ressorts interne et de régulation :	acier inoxydable AISI 302
Membrane:	NBR avec couverture PTFE (version air comprimé)
Membrane :	acier inoxydable AISI 316L (version sans relieving)
Joints :	FPM (viton) - (sur demande : EPDM)

CARACTERISTIQUES TECHNIQUES

Fluide :	air comprimé (sur demande fluides gazeux et liquides)
Pression maximale à l'entrée :	30 bar (sur demande : 50 bar)
Champs de réglages :	0,8 ÷ 8 bar et 1,5 ÷ 15 bar (autres pressions : nous consulter)
Connexion :	1/4" - 3/8" BSP (sur demande : NPT)
Température d'exercice :	-20°C ÷ +100°c

COMPOSANTS PNEUMATIQUES

SÉRIE ACIER INOXYDABLE

R3121 REGULATEURS DE PRESSION 1/2" BSP

Régulateur de pression à membrane pour des pressions de sortie allant jusqu'à 15 bar.
Exécution avec échappement de la surpression d'air comprimé (modèles sans relieving sur demande).
Connexions: filetage 1/2" BSP femelle - prise pour manomètre 1/4" BSP femelle.
Livré avec manomètre classe 1,6 en AISI 316L.
Fixation possible en paroi (équerre et écrou sur demande).

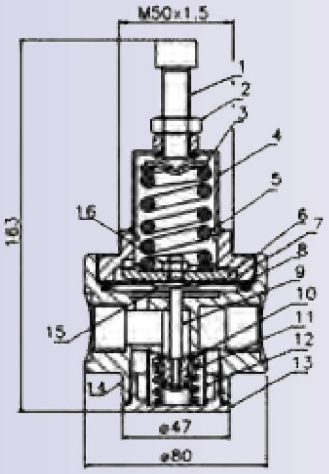

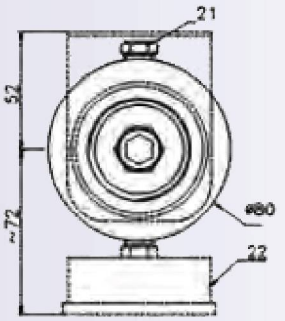

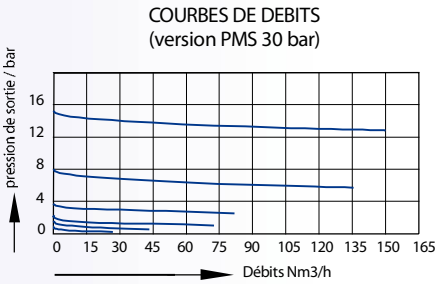

Matières utilisées

Corps, cloche et organes internes :	acier inoxydable AISI 316L
Ressorts interne et de régulation :	acier inoxydable AISI 302
Membrane :	acier inoxydable AISI 316L
Membrane:	NBR avec couverture PTFE (version air comprimé)
Membrane :	acier inoxydable AISI 316L (version sans relieving)
Joints :	FPM (viton) - (sur demande : EPDM)

CARACTERISTIQUES TECHNIQUES

Fluide :	air comprimé (sur demande fluides gazeux et liquides)
Pression maximale à l'entrée :	30 bar (sur demande : 50 bar)
Champs de réglages :	0,8 ÷ 8 bar et 1,5 ÷ 15 bar (autres pressions : nous consulter)
Connexion :	1/2" BSP (sur demande : NPT et 3/4" BSP)
Température d'exercice :	-20°C ÷ +100°c

La société se réserve le droit de modifier à tout moment et sans préavis les cotes d'encombrement qui ne sont données qu'à titre indicatif

COMPOSANTS PNEUMATIQUES

SÉRIE ACIER INOXYDABLE

FR314ST FR338ST FILTRES REGULATEURS 1/4" - 3/8" BSP

Filtre régulateur de moyenne pression à membrane. Débit de 75 à 200 Nm3/h. Pièces internes et externes en acier inox AISI 316L. La capacité de la cuve est de 0,15 litres. Il est fourni avec un dispositif de vidange manuelle pour la condensation. Filtres à cartouche de 5 et 50 microns. Exécution avec échappement de la surpression d'air comprimé (modèles sans relieving sur demande).
Prise manomètre 1/4" BSP. Poids : 1,4 Kg

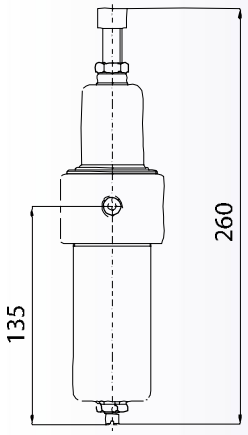

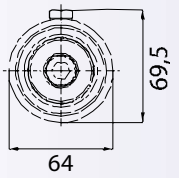

FR314ST (Entrée=10bar) Air - filtre 50 microns

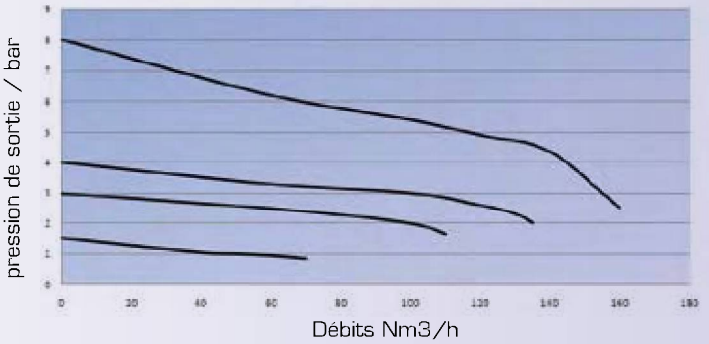

Matières utilisées

Corps, cloche et cuve :	acier inoxydable AISI 316L
Organes internes :	acier inoxydable AISI 316L
Membrane :	NBR avec couverture PTFE (sur demande : EPDM - FPM)
Joints :	FPM (viton) - (sur demande : EPDM)

CARACTERISTIQUES TECHNIQUES

Fluide :	air comprimé (sur demande: fluides gazeux et liquides)
Pression maximale à l'entrée :	30 bar (sur demande : 50 bar)
Champs de réglages :	0,8 ÷ 8 bar (autres pression : nous consulter)
Connexion :	1/4" - 3/8" BSP (sur demande : NPT)
Température d'exercice :	-20°C ÷ +100°c

COMPOSANTS PNEUMATIQUES

SÉRIE ACIER INOXYDABLE

FR312ST FILTRES REGULATEURS 1/2" BSP

Filtre régulateur de moyenne pression à membrane. Débit de 100 à 250 Nm^3/h. Pièces internes et externes en acier inox AISI 316 L. La capacité de la cuve est de 0,18 litres. Il est fourni avec un dispositif de vidange manuelle pour la condensation. Filtres à cartouche de 5 et 50 microns. Exécution avec échappement de la surpression d'air comprimé (modèles sans relieving sur demande). Prise manomètre 1/4" BSP. Poids : 2,1 Kgs

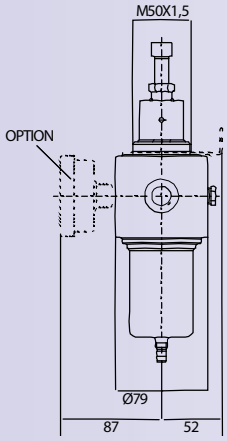

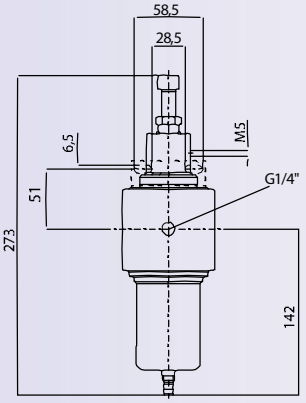

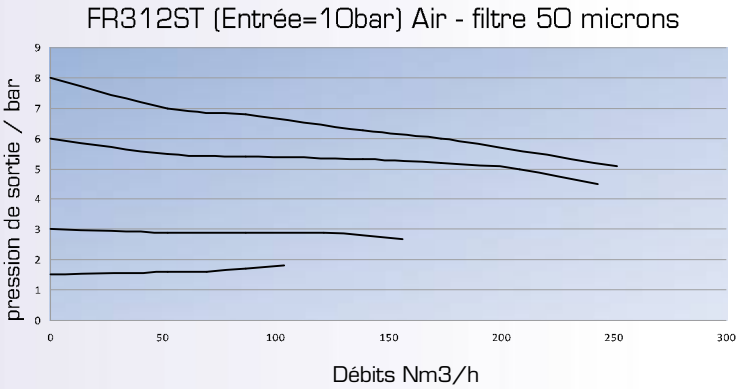

Matières utilisées

Corps, cloche et cuve :	acier inoxydable AISI 316L
Organes internes :	acier inoxydable AISI 316L
Membrane :	NBR avec couverture PTFE (sur demande : EPDM - FPM)
Joints :	FPM (viton) - (sur demande : EPDM)

CARACTERISTIQUES TECHNIQUES

Fluide :	air comprimé (sur demande: fluides gazeux et liquides)
Pression maximale à l'entrée :	30 bar (sur demande : 80 bar)
Champs de réglages :	0,8 ÷ 8 bar (autres pressions: nous consulter)
Connexion :	1/2" BSP (sur demande : 3/4" BSP - 1/2" NPT - 3/4" NPT)
Température d'exercice :	-20°C ÷ +100°c

 La société se réserve le droit de modifier à tout moment et sans préavis les cotes d'encombrement qui ne sont données qu'à titre indicatif

COMPOSANTS PNEUMATIQUES

SÉRIE ACIER INOXYDABLE

codes de commande

Régulateurs de pression avec manomètre

		CODE
0,8 - 8 bar	1/4" BSP 3/8" BSP 1/2" BSP	**R3114 C/V** **R3138 C/V** **R3121 C/V**
1,5 - 15 bar	1/4" BSP 3/8" BSP 1/2" BSP	**R3114 E/V** **R3138 E/V** **R3121 E/V**

Filtres

		CODE
5 microns	1/4" BSP 3/8" BSP 1/2" BSP	**F314 ST/V** **F338 ST/V** **F312 ST/V**
50 microns	1/4" BSP 3/8" BSP 1/2" BSP	**F314 ST/VH** **F338 ST/VH** **F312 ST/VH**

Filtre régulateurs

			CODE
0,8 - 8 bar	**5 microns**	1/4" BSP 3/8" BSP 1/2" BSP	**FR314 ST/CV** **FR338 ST/CV** **FR312 ST/CV**
0,8 - 8 bar	**50 microns**	1/4" BSP 3/8" BSP 1/2" BSP	**FR314 ST/CVH** **FR338 ST/CVH** **FR312 ST/CVH**

Kits élément filtrant

		CODE
5 microns	F - FR 314 - 338	**K233/10299**
	F - FR 312	**K233/20299**
50 microns	F - FR 314 - 338	**K233/10199**
	F - FR 312	**K233/20199**

Equerres + écrous

	CODE
R 3114 - FR 314 ST R 3138 - FR 338 ST	**M13302**
R 3121 - FR 312 ST	**M13304**

Manomètre Inox ø 63 Raccordement axial 1/4" BSP

CHAMP DE REGLAGE	ECHELLE	CODE
0,2 - 1,5	0 - 2,5 bar	**0ABNEC04**
0,3 - 3	0 - 6 bar	**0ABNEC05**
0,8 - 8	0 - 16 bar	**0ABNEC07**
1,5 - 15	0 - 25 bar	**0ABNEC08**